Plateforme monte-escalier

LOGIC

plateforme monte-escalier – pour escalier droit

S'installe rapidement sur les marches de l'escalier

Ne nécessite pas de transformation des lieux

Équipement motorisé (relevage barres et plateforme)

Peut être installée en intérieur comme en extérieur grâce aux rails de guidage en aluminium, au câblage étanche et au traitement de cataphorèse de la plateforme

Pour les particuliers et les Établissements Recevant du Public (ERP)

Mode d'emploi :
La personne à mobilité réduite appelle la plateforme via le bouton de commande.
Le déplacement sur le rail s'effectue à pression maintenue.
A l'arrivée des paliers, les bras de sécurité se relèvent et les volets d'accès se rabattent.

Spécifications techniques :

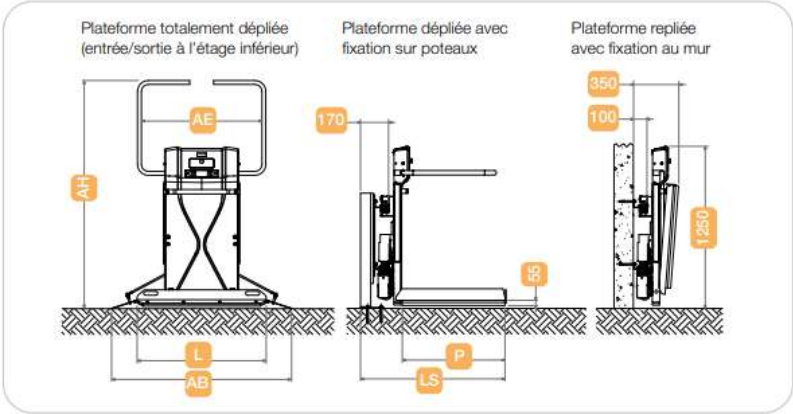

Dimensions plateforme (LxP)		750x600	750x650	750x700	850x700	1000x800	1250x800
AB	Largeur totale plateforme	1165	1165	1165	1265	1400	1650
AE	Largeur utile entre bras	745	745	745	825	975	1225
AH	Hauteur plateforme (totalement) dépliée	1640	1690	1690	1690	1765	1765
LS	Largeur min. escalier (fixation au mur) (*)	850	900	950	950	1050	1050
LS	Largeur min. escalier (avec poteaux) (*)	920	970	1020	1020	1120	1120
(*)	Ajouter 25 mm en cas d'accès frontal						

Charge maxi : 250 kg (300kg en option)
Course maxi : 18m
Largeur minimum de l'escalier : 950 mm
Dimensions de la plateforme :
750 x 600 (minimum) / 1250 x 800 (maximum)
Pente admise : 5° - 45°
Encombrement mini plateforme fermée : 350 mm
Alimentation : 24 V
Vitesse : 0,10 m / sec maxi
2 boîtiers de commande : 1 à chaque niveau
Service traversant ou en équerre
Des détecteurs arrêtent l'appareil en cas d'obstacle
Munie de barrières de sécurité et de volets d'accès
Système soft-start et soft-stop (démarrage et arrivée doux)
Parachute actionné par un limiteur de vitesse conformément aux normes EN 81/40
RAL plateforme standard : 7011 (gris fer)
RAL rail et fixation standard : 9006 (aluminium)

Options :

Existe en version pour escalier courbe / Fixation du rail sur pied ou sur mur / Couleur de la plateforme / Boîtier de commande accompagnateur / Siège repliable / Bâche de protection pour l'extérieur

①La boite à boutons Touch permet le mouvement ergonomique à bord, en appuyant les doigts ou la paume de la main sur les flèches lumineuses de montée/descente, sans besoin d'exercer aucune pression.
②Le voyant de surcharge et l'indicateur de mouvement garantissent la conformité aux normes en vigueur et une sécurité d'utilisation maximale.
③Le nouveau système électronique permet de contrôler constamment l'état de fonctionnement, simplifie le diagnostic et permet de personnaliser à tout moment les principaux paramètres selon les exigences du client.

Siège repliable pour permettre l'utilisation par une personne assise

Boîtier de commande pour appeler et renvoyer la plateforme au niveau inférieur

Boîtier avec câble pour l'utilisation par un accompagnateur

Contactez-nous pour analyse du site, avis technique et préconisation de la solution adaptée vis-à-vis de la réglementation et de l'utilisation par une personne en fauteuil roulant.
Fourniture, pose et mise en service par nos équipes

Garantie 2 ans
Fabrication européenne

01 48 36 00 05 / info@accesplus.fr
www.accesplus.fr